SKYWAY
天方

XB系列
盘管型新风处理机

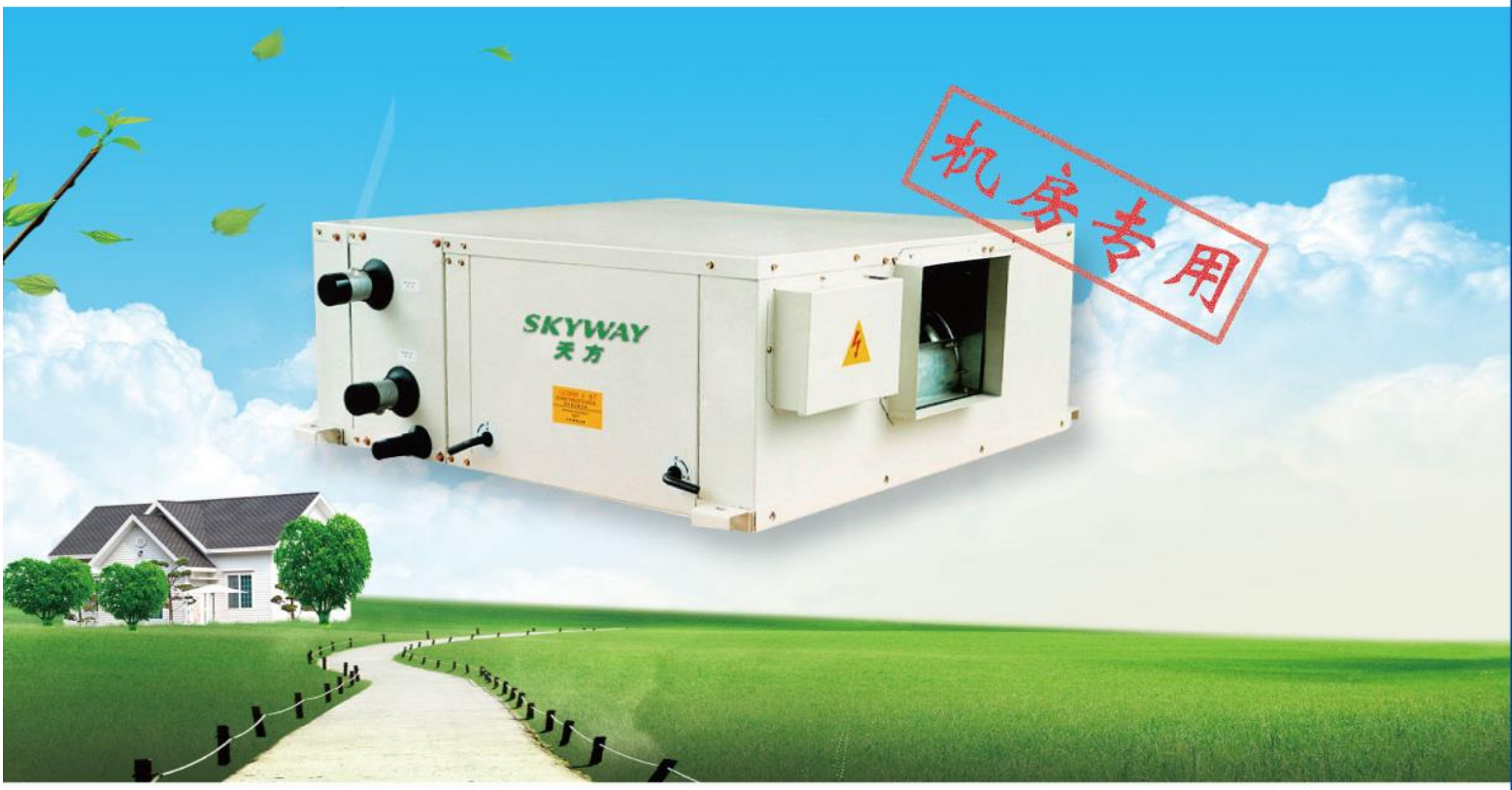

产品简介

XB系列盘管型新风处理机，是专门为机房设计，适用于具有中央空调冷热水供给的机房环境。XB系列盘管型新风处理机，集组合过滤段、盘管段、风机段以及新风智能控制器于一身，不仅可满足机房内洁净、维持微正压的送风需要，通风换气的健康空气品质要求，还可以接驳中央空调冷、热水源，对新风进行充分的温度预处理，达到精确新风补充的目的。

XB系列盘管型新风处理机，除吊装机型外，还有落地的卧式机型和柜式机型可供选择。

产品特点：

优质风机：高耐久性、高压力低噪音，无故障运行时间标准达3万小时，满足常年持续运行需要.

抽屉式组合过滤段、同时具有粗效、中效、亚高效三级过滤器，对0.5um的粉尘净化效率达到95%，普通城市空气环境可基本达到万级洁净标准，轻松实现机房的洁净度要求。过滤段采用抽屉结构，易于更换；容尘量大，维护周期更长。

排水器

配置冷量可降低新风干球温度25度以上，热量可提升30度以上，在大部分地区均可将新风处理至室内回风水平，避免机房温度梯度和结露现象。

- 标配冷凝水排水器，避免冷凝水排水不畅的问题。

G系列

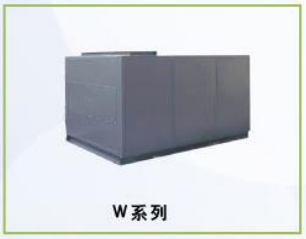

W系列

箱体：防冷桥结构设计，优质国标板材制造，数控成型，超薄结构设计，安装使用更灵活；更因独特的结构消音设计，降低噪音35%。

- 另有落地安装的卧式及柜式机型可供选择。

先进的智能新风控制器：

- 液晶显示；
- 断电恢复自启动；
- 可根据新风温度自动运行；
- 具有7*4时段定时开关机功能

结构及安装示意图：

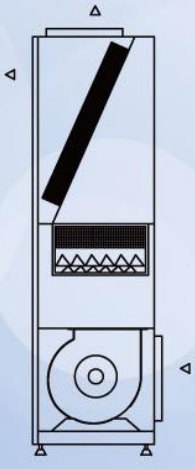

柜式机结构图

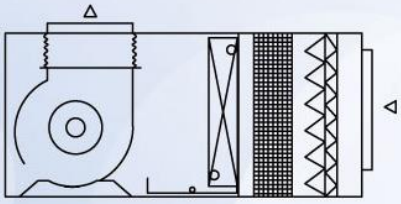

卧式机结构图

安装示意图

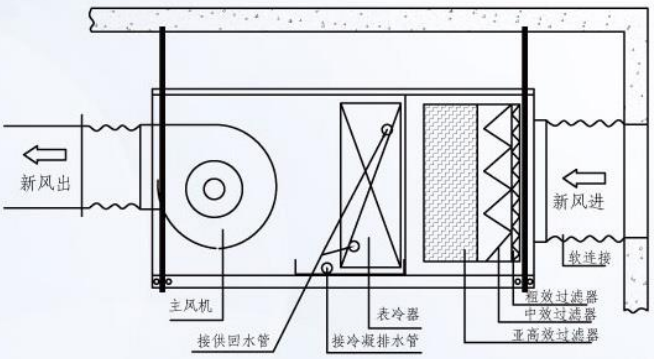

选装件：

增压风机

用于提升机组机外静压，满足新风远距离输送的需要；

电加热器

在北方地区冬季提供更多热处理能力；

恒压、恒风量送风的变频控制系统

可保持风量或者风压的恒定输出，有助于实现机房稳定的室内微正压。

温控流量阀

通过调节流量调节实现的冷量输出的调节，保持新风处理后送风温度基本恒定

高效电子净化单元

过滤效率提高到高效(常态)，而不产生更多的阻力；同时高效杀灭细菌，并能起到净化部分有机气态污染物的作用。

冷凝水提升泵

主动排出冷凝水，辅助解决冷凝水排水不畅问题；

增容过滤段

提供更多的过滤面积，使得过滤器的维护周期加长，机组稳定运行的概率更高。

消声器

电动防火阀

余压阀

保持机房微正压，并在火灾时起到泄压作用。

过滤器堵塞报警器：

过滤器堵塞后自动报警，为机组恒定送风与稳定运行的可靠保障；

远程监控的网络智能控制器

Rs485输出，完全实现原控制器的所有功能及报警的远程监控；

冷水/热水盘管

提供额外的制冷制热处理能力；

恒温（恒湿）的新风精确控制系统

精确控制新风的送风温度、湿度及风量，为精确保证机房运行环境提供关键技术保障；

技术及安装参数：

型号		XB04D	XB08D	XB15D	XB25D	XB35D	XB50D
额定风量	M3/H	400	800	1500	2500	3500	5000
额定冷量	KW	4.6	9.1	13.7	22.8	31.9	45.5
额定热量	KW	6	12	18	30	42	60
总散热面积	m2	11	14	23	45	58	75
进出水管径	mm	DN25	DN25	DN25	DN32	DN32	DN32
排水口	mm	DN20	DN20	DN20	DN20	DN20	DN20
水流量	m3/h	0.791	1.565	2.356	3.921	5.487	7.826
外形尺寸 (L*W*H)	mm	785*655*465	900*715*470	935*1045*470	990*1565*530	1085*1285*590	1085*1605*590
进风口(W*H)	mm	400*250	400*300	480*360	1200*320	900*400	1200*420
出风口(W*H)	mm	600*115	232*208	256*255	300*262	300*150	900*262
用电要求		220V 50HZ	220V 50HZ	220V 50HZ	220V 50HZ	380V 50HZ	220V 50HZ
额定功率	KW	0.07	0.15	0.3	0.45	0.7	0.9
过滤级别		亚高效	亚高效	亚高效	亚高效	亚高效	亚高效
风压	PA	25	60	110	150	180	150
净重	KG	48	84	105	118	130	165
运行重量	KG	56	96	118	132	145	182

型号		XB50W	XB75W	XB100W	XB04G	XB08G	XB15G	XB25G
额定风量	M3/H	5000	7500	10000	400	800	1500	2500
额定冷量	KW	44.5	67.3	90	4.5	8.8	12.5	21.6
额定热量	KW	59	88	118	5.8	11.5	16	28.8
总散热面积	m2	75	98	126	11	14	23	42
进出水管径	mm	DN32	DN50	DN50	DN25	DN25	DN25	DN32
排水口	mm	DN20	DN20	DN20	DN20	DN20	DN20	DN20
水流量	m3/h	7.72	11.57	14.5	0.72	1.46	2.25	3.76
外形尺寸 (L*W*H)	mm	1085*1405*670	1205*1655*750	1250*1650*900	500*540*1650	500*540*1780	560*540*1750	580*640*1850
进风口(W*H)	mm	1200*420	1300*550	1400*700	250*200	300*250	430*320	500*350
出风口(W*H)	mm	850*262	1200*260	1000*300	250*200	300*250	430*320	500*350
用电要求		220V 50HZ	380V 50HZ	380V 50HZ	220V 50HZ	220V 50HZ	220V 50HZ	220V 50HZ
额定功率	KW	0.9	2.1	2.2	0.07	0.15	0.3	0.45
过滤级别		亚高效	亚高效	亚高效	亚高效	亚高效	亚高效	亚高效
风压	PA	150	220	260	25	60	110	150
净重	KG	185	242	256	82	94	106	124
运行重量	KG	205	264	280	91	106	118	138